AQUAGEM®

Η 1η ΣΤΟΝ ΚΟΣΜΟ

FULL INVERTER ΑΝΤΛΙΑ ΠΙΣΙΝΑΣ

InverWarrior

INVERSILENCE ΤΕΧΝΟΛΟΓΙΑ

Η InverSilence δημιουργήθηκε από την Aquagem ώστε να προσφέρει τις πιο αθόρυβες αντλίες νερού για πισίνες , ταυτόχρονα εξοικονομώντας ενέργεια ,καθώς χρειάζεται εως και 15 φορές λιγότερη ενέργεια από μια συμβατική αντλία πισίνας. Βασίζεται στην τεχνολογία full DC Inverter στον κινητήρα που επιτρέπει στην αντλία να λειτουργεί έξυπνα μεταξύ 30% και 100% της ισχύος καλύπτοντας την λειτουργία φίλτρανσης του νερού και προσφέροντας επιπλέον ειδικό πρόγραμμα για γρήγορο backwash. Επιπλέον η στάθμη θορύβου μειώνεται περισσότερο από 30 φορές σε σχέση με τις συμβατικές αντλίες νερού για πισίνες.

INVERSilence® Tech

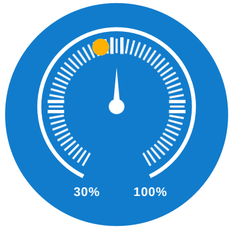

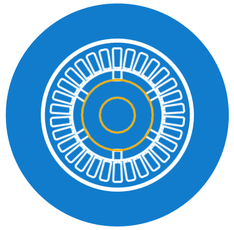

Full DC Inverter technology

Ο κινητήρας Inverter επιτρέπει στην αντλία να λειτουργεί έξυπνα μεταξύ 30% και 100% της ισχύος καλύπτοντας την λειτουργία φίλτρανσης του νερού.

Ιδιαίτερος σχεδιασμός φτερωτής

Ο θόρυβος απομονώνεται από την δομή σπειρών που κάνει περισσότερη ροή χωρίς στροβιλισμούς με λιγότερο θόρυβο σε σύγκριση με τον παραδοσιακό τύπο φτερωτής.

DC brushless motor

Ο κινητήρας DC είναι χωρίς ψήκτρες εξασφαλίζει στην αντλία πολύ λιγότερο θόρυβο, υψηλότερη απόδοση και μεγαλύτερη ανθεκτικότητα.

Εξοικονόμηση ενέργειας,
έως και 15 φορές λιγότερη ενέργεια

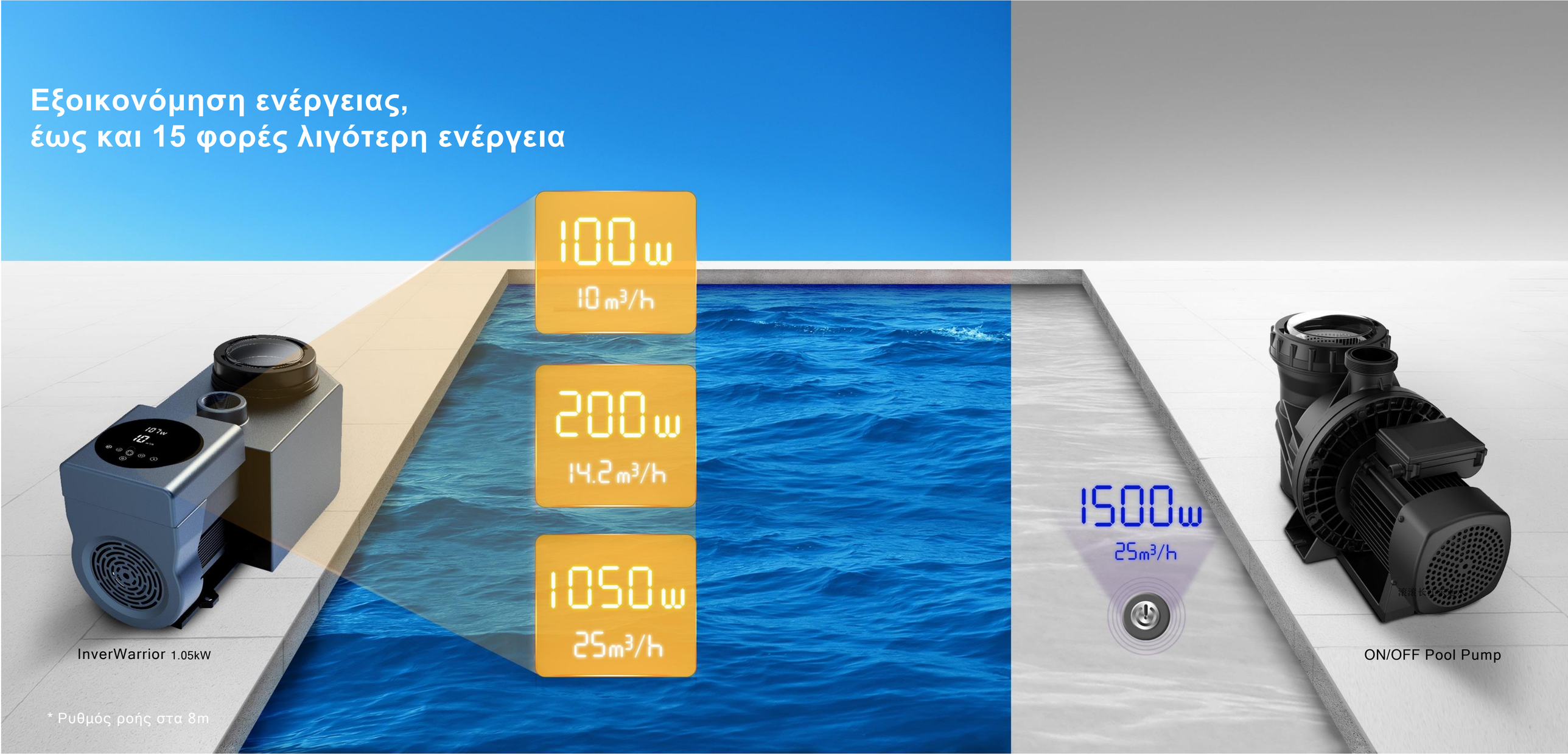

* Ρυθμός ροής στα 8m

30 φορές μείωση στάθμης θορύβου σε σχέση με τις συμβατικές αντλίες νερού για πισίνες.

Ψίθυρος

30 dB

Ψυγείο

33 dB

Πλυντήριο

60 dB

Συμβατικές αντλίες

70 dB

ΕΞΥΠΝΗ ΑΝΤΛΙΑ ΜΕ ΠΛΗΡΗ ΟΘΟΝΗ ΑΦΗΣ

AI/MI λειτουργία προαιρετική:

- **Auto Inverter λειτουργία:**
  Μετά τη ρύθμιση της ροής του νερού, η αντλία θα μπορούσε να ανιχνεύσει αυτόματα την πίεση του συστήματος και να προσαρμόσει την ικανότητα λειτουργίας

- **Manual Inverter λειτουργία:**
  Η ικανότητα λειτουργίας μπορεί να ρυθμιστεί χειροκίνητα σύμφωνα με τις διαφορετικές ανάγκες εφαρμογής

Ανάγνωση κατανάλωσης ενέργειας

Ανάγνωση Ροής

Μέγιστη παροχή με ένα πάτημα για λειτουργία backwash

ΑΛΛΑ ΧΑΡΑΚΤΗΡΙΣΤΙΚΑ

Εξωτερικός έλεγχος -- RS485 modbus, Ψηφιακή είσοδο, Αναλογική είσοδο, Έξοδο ρελέ.

Επιτρέπει την λειτουργία της αντλίας από άλλους εξοπλισμούς.

WIFI προαιρετικά

Η αντλία μπορεί να ελεγχθεί ανά πάσα στιγμή και απομακρυσμένα.

Ομαλή εκκίνηση – πλήρη προστασία στο ηλεκτρικό σύστημα

Με πλήρη τεχνολογία inverter, οι αντλίες inverter της Aquagem θα ξεκινήσει από 0 Amp και ανεβαίνει σταδιακά στα ονομαστικά Amps. Δεν καταπονεί την ηλεκτρολογική εγκατάσταση του σπιτιού.

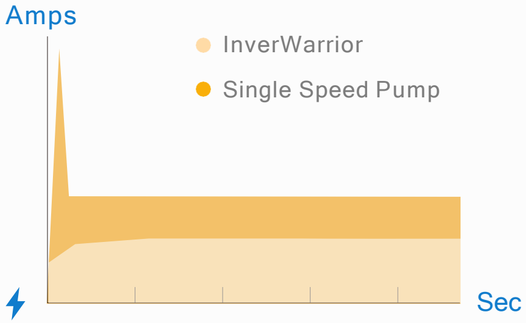

ΤΕΧΝΙΚΑ ΧΑΡΑΚΤΗΡΙΣΤΙΚΑ

ΜΟΝΤΕΛΟ	IH20	IH24	IH30
Προτεινόμενος όγκος νερού πισίνας (m^3)	30-50	40-70	50-80
P1 (kW)	0.07-0.77	0.08-1.05	0.09-1.40
Τροφοδοσία	220-240 / 50 / 60		
Παροχή Qmax (m^3/h)	24.3	26.7	30.1
Μανομετρικό Hmax (m)	12.1	14.6	17.5
Παροχή στα 8m (m^3/h)	6.0-19.9	7.4-24.8	9.0-30.1
Παροχή στα 10m (m^3/h)	4.4-14.6	6.4-21.3	7.9-26.2

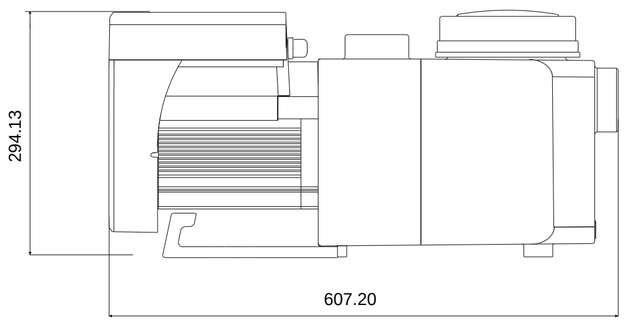

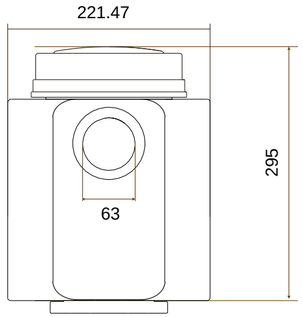
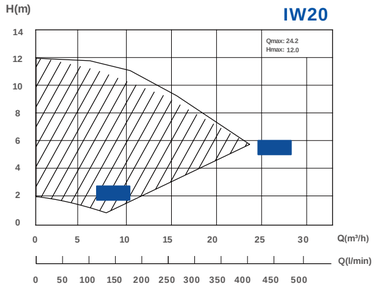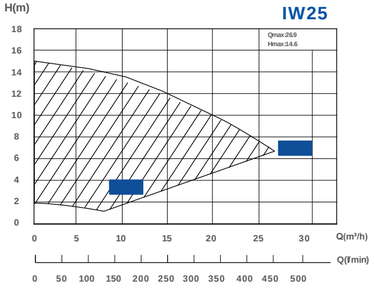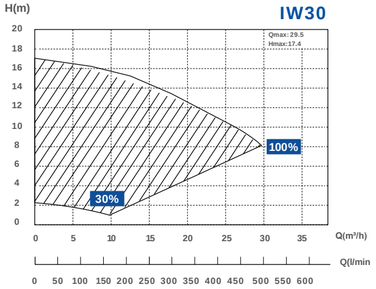
ΚΑΜΠΥΛΗ ΑΠΟΔΟΣΗΣ